HRB/6-500/30 BPN
IP54

ErP 2013 OK

Características
Characteristics

Tensión *Voltage*	1 ~ 230V 50Hz
Tipo motor *Motor type*	6 polos *6 poles* IP54 cl.F
Potencia absorbida máxima *Maximum power absorbed*	0,26 kW
Intensidad absorbida máxima *Maximum absorbed current*	1,1 A
Condensador *Capacitor*	5 µF/400V
Ia/In *Is/In*	2,3
Temperatura del aire *Air temperature*	-40ºC<T<+70ºC
Peso *Weight*	11,5 kg
Código ventilador *Fan code number*	**5700254500**
Código motor *Motor code number*	**0344302005**

Dimensiones y conexiones
Dimensions and wiring

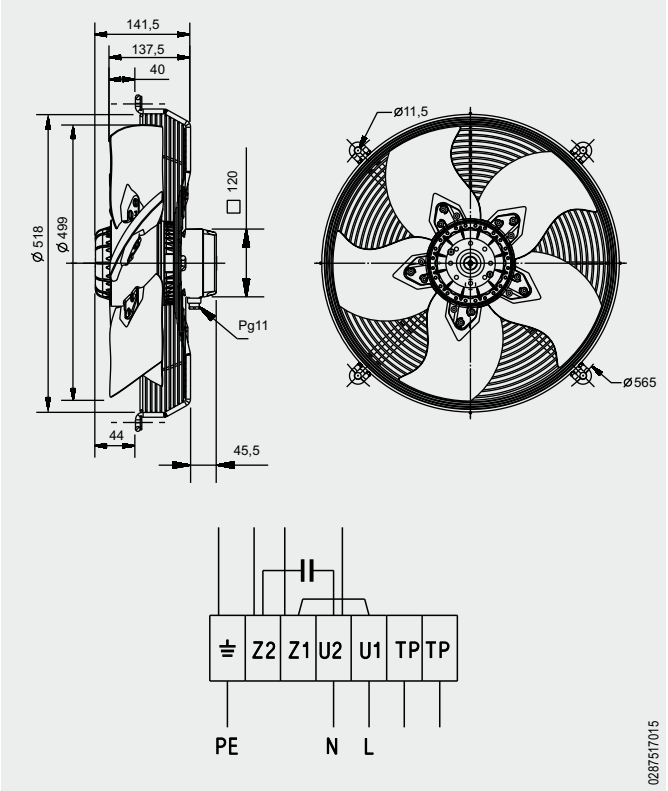

Curvas características / *Performance curves* (20/04/2012)

	Fan data	ErP 2013	ErP 2015
Installation category	A		
Efficiency category	Static		
VSD must be installed with the fan	No		
Specific ratio	1		
Overall efficiency [%]	25,9	25,7	29,7
Efficiency grade	36,2	36,0	40,0
Absorbed power [kW]	0,232		
Air volume [m ^{3}/h]	3754		
Static pressure [Pa]	58		
Speed [RPM]	877		

* Data at optimum efficiency working point

Norma ensayo: **ISO 5801**
Ventilador probado sin reja y con embocadura

*Test standard: **ISO 5801***
Fan tested without guard and with bellmouth entry

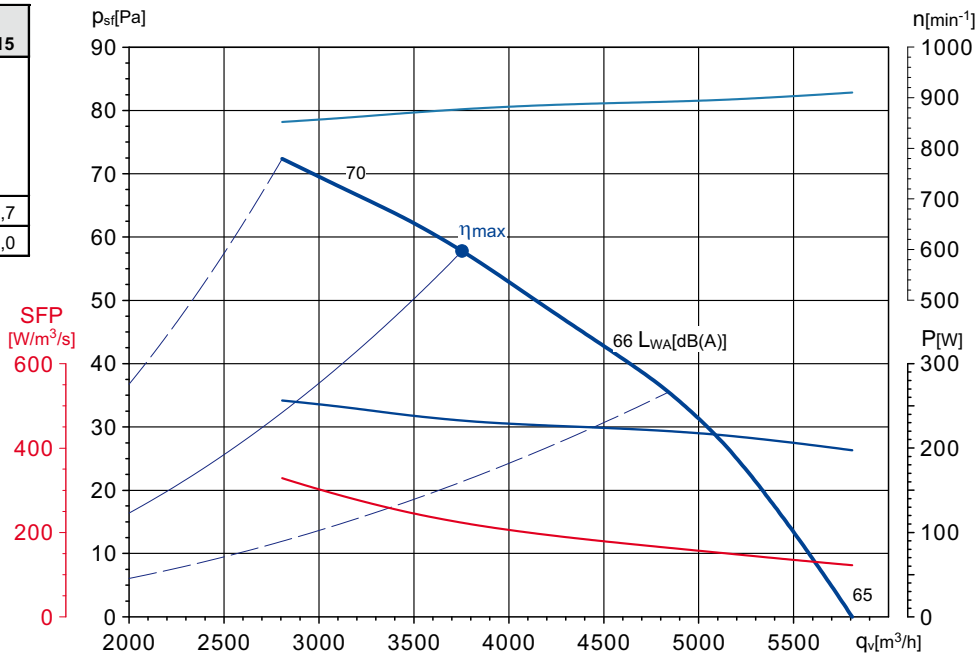

Espectro de potencia (LwA) en dB(A) en la aspiración en punto de trabajo de presión baja (L), media (M), alta (H)

Sound power spectrum (LwA) in dB(A), at the fan inlet in low(L), medium(M) or high(H) pressure working point.

Hz	63	125	250	500	1000	2000	4000	8000	LwA
L	44	49	54	58	60	59	53	47	**65**
M	45	50	55	59	61	60	54	48	**66**
H	50	57	61	63	65	63	59	52	**70**

Soler&Palau Ventilation Group